Table des matières

Entretien 3

Instalation 3
Localisation & installation de l'indicateur 3

Alimentation et Batterie 4

Pour commencer 5
L'indicateur 5

Mode de pesage automatique 6
Comment utiliser le pesage automatique 6

Mode de pesage manuel 7
Comment utiliser le pesage manuel 7

Mode pesage de précision 8
Comment utiliser le pesage de précision : 8
À la fin de la session de pesage 8
Remise à Zéro 8
Non-Légal pour le commerce 8

le carré farago.com

ENTRETIEN

Voici une liste de conseils et directives pour l'entretien de l'indicateur et des barres Gallagher :

- Éviter de submerger l'indicateur.
- Remettre les protecteurs de connexion de l'indicateur en place pour éviter que la poussière ou l'humidité ne s'y logent.

INSTALATION

Localisation & installation de l'indicateur

- Ne montez pas l'indicateur sur la cage de pesée.
- Assurez vous qu'il ya suffisamment de lumière pour lire l'écran de l'indicateur.
- Si vous comptez peser en mode manuel, positionner l'indicateur suffisamment proche de la cage de pesée afin que les portes d'entrées et sorties peuvent être facilement atteintes.

Le support peut être installé sur une surface verticale plane ou sur un poteau rond.

Pour installer le support sur une surface verticale plane, par exemple un poteau carré ou un panneau, utiliser les trous situés aux extrémités.

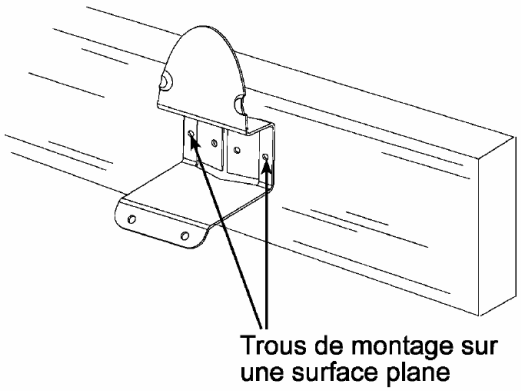

Pour installer le support sur un poteau rond, utiliser les trous du centre.

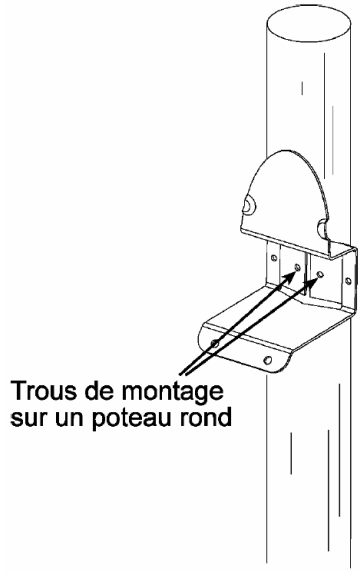

ALIMENTATION ET BATTERIE

Pendant une session de pesage, l'indicateur peut fonctionner :

- sur sa batterie interne
- sur chargeur de batterie de secteur
- ou sur batterie externe de 12 volts.

Recharger la batterie

La batterie de l'indicateur peut être rechargée à l'aide :

- d'un chargeur de batterie
- d'une batterie externe de 12 volts.

Recharger la batterie interne pendant au moins **cinq heures** pour une utilisation sur batterie **d'au moins huit heures**.

Pour recharger la pile interne de l'indicateur sur le secteur ou en utilisant une batterie externe de 12 volts :

1. Connecter à l'indicateur soit le chargeur ou soit les câbles de batterie noir et rouge.

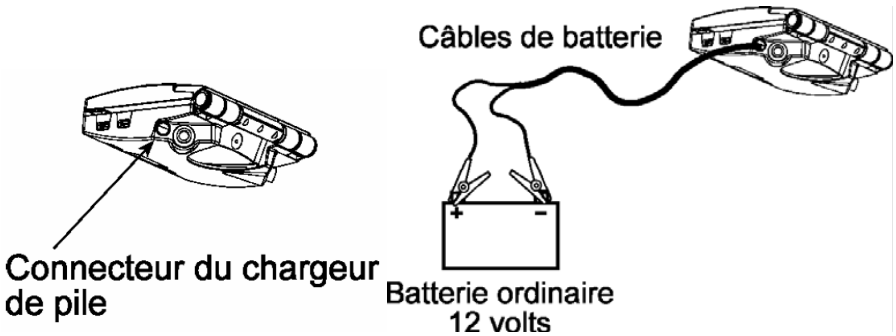

2. Brancher le chargeur a une prise de courant alternatif ou les câbles à une batterie (pince rouge => borne **+** ; pince noire => borne **-**)
3. Ouvrir le boîtier de l'indicateur pour vous assurer que le symbole de recharge de la pile r clignote sur l'écran.

Avertissement de batterie faible

Lorsque la charge disponible dans la pile atteint un niveau très bas, l'indicateur émet quatre bips toutes les trente secondes et le symbole de pile commence à clignoter. Après environ 15 minutes, l'indicateur s'éteindra.

POUR COMMENCER

Pour obtenir le maximum de précision s'assurer que le dessous de la plate-forme est exempt de cailloux, de fumier, etc.

L'indicateur

1. Détacher les taquets sur le devant de l'indicateur et ouvrir le boîtier.
2. Glisser l'indicateur sur le support ou le déposer sur une surface plane en dépliant le pied à l'arrière.

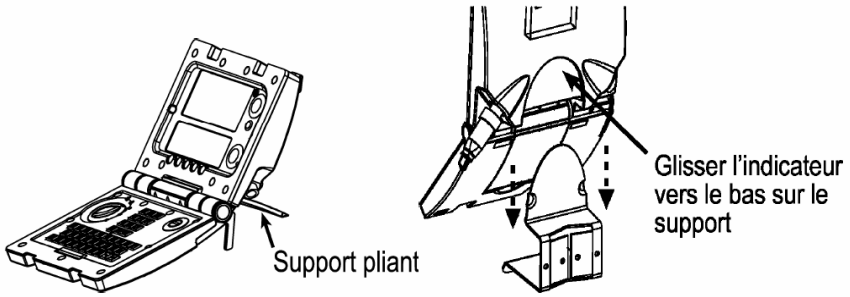

3. Connecter les câbles des barres de pesée à l'indicateur.
4. Si nécessaire, connecter l'indicateur au chargeur de pile ou à une batterie externe de 12 volts.
5. Choisir le mode de pesage désiré en tournant le bouton rotatif sur le côté gauche de l'indicateur :
   - **A** pour le mode automatique
   - **M** pour le mode manuel
   - **F** pour le mode précision
6. Appuyer sur le bouton bleu **Zéro** pour remettre à zéro tout poids qui seraient resté sur la plate-forme.

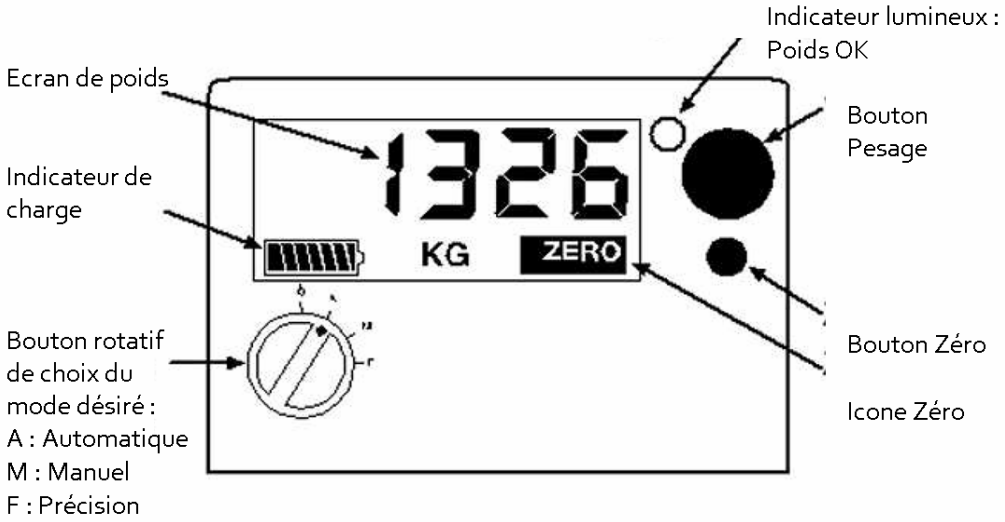

MODE DE PESAGE AUTOMATIQUE

Le mode automatique est recommandé pour les installations où les animaux circulent à un rythme modéré sur la plate-forme.

En mode automatique, la bascule pèse l'animal dès qu'il arrive sur la plate-forme. Lorsque l'indicateur a déterminé le poids précis de l'animal, il verrouille ce poids et l'affiche sur l'écran. Ce poids reste affiché jusqu'à ce que le prochain animal arrive sur la plate-forme.

Comment utiliser le pesage automatique

- Vérifier que le bouton rotatif est réglé sur **A**.
- S'assurer que le poids affiché est zéro et que l'icône ZERO est affiché. S'il n'est pas affiché, appuyer sur le bouton bleu **Zéro**.
- Faire monter l'animal sur la plate-forme. Assurez-vous que l'animal est entièrement soutenu par la plate-forme (ex. : pas de pattes en dehors de la plate-forme) et qu'aucun objet n'est resté sur l'animal.
- La balance pèse automatiquement l'animal. Lorsque l'indicateur a déterminé le poids précis de l'animal, il verrouille ce poids et le maintient à l'écran.

  Lorsque la balance a verrouillé un poids :
  - Le poids reste à l'écran;
  - Le voyant **Poids OK** s'allume;
  - **OK** apparaît à l'écran; et
  - L'indicateur émet un bip sonore.
- Si le poids est verrouillé mais que vous voulez peser l'animal à nouveau, appuyez sur le bouton vert de pesage. La balance pèsera l'animal à nouveau et verrouillera le poids.
- Noter le poids de l'animal si désiré.
- Faire descendre l'animal de la plate-forme. Le poids reste affiché à l'écran.
- La balance tente alors de compenser pour toute accumulation de boue ou de fumier sur la plate-forme. L'icône ZERO apparaît ensuite à l'écran. Si l'icône zéro n'apparaît pas ou qu'elle clignote, appuyer sur le bouton bleu **Zéro**.
- Faire monter l'animal suivant sur la plate-forme. La balance pèse automatiquement l'animal, dès qu'il monte sur la plate-forme.

MODE DE PESAGE MANUEL

Le mode manuel est recommandé pour les installations où les animaux ne circulent pas aisément sur la plate-forme ou lorsque les animaux sont agités. Ce mode permet à l'utilisateur de déterminer le moment de la mesure.

En mode manuel, l'indicateur pèse l'animal lorsque l'utilisateur appuie sur le bouton vert de pesage. Quand l'indicateur a déterminé un poids précis, il verrouille ce poids et l'affiche à l'écran. Le poids reste affiché à l'écran jusqu'à ce que le bouton vert de pesage soit utilisé à nouveau.

Comment utiliser le pesage manuel

1. Vérifier que le bouton rotatif est réglé sur **M**.
2. S'assurer que le poids affiché est zéro et que l'icône ZERO est affiché. S'il n'est pas affiché, appuyer sur le bouton bleu **Zéro**.
3. Faire monter l'animal sur la plate-forme. Assurez-vous que l'animal est entièrement soutenu par la plate-forme (ex. : pas de pattes en dehors de la plate-forme) et qu'aucun objet n'est resté sur l'animal.
4. Appuyer sur le bouton vert de pesage pour peser l'animal. Lorsque l'indicateur a déterminé le poids précis de l'animal, il verrouille ce poids et le maintient à l'écran.

   Lorsque la balance a verrouillé un poids :
   - Le poids reste à l'écran;
   - Le voyant **Poids OK** s'allume;
   - **OK** apparaît à l'écran; et
   - L'indicateur émet un bip sonore.
5. Si le poids est verrouillé mais que vous voulez peser l'animal à nouveau, appuyez sur le bouton vert de pesage. La balance pèsera l'animal à nouveau et verrouillera le poids.
6. Noter le poids de l'animal si désiré.
7. Faire descendre l'animal de la plate-forme. Le poids reste affiché à l'écran.
8. La balance tente alors de compenser pour toute accumulation de boue ou de fumier sur la plate-forme. L'icône ZERO apparaît ensuite à l'écran. Si l'icône zéro n'apparaît pas, appuyer sur le bouton bleu **Zéro**.
9. Faire monter l'animal suivant sur la plate-forme.

MODE PESAGE DE PRECISION

Le mode précision est recommandé pour peser de petites charges statiques telles que des toisons ou des produits. En mode précision, l'indicateur utilise une graduation de poids plus précise et la remise à zéro est automatiquement désactivée.

En mode précision, la balance fonctionne comme un pèse-personne. L'indicateur affiche un poids lorsqu'une charge est placée sur la plate-forme et affiche zéro quand la charge est retirée.

Comment utiliser le pesage de précision :

1. Tourner le bouton rotatif jusqu'à **F**.
2. S'assurer que le poids affiché est à zéro. Si ce n'est pas le cas, appuyer sur le bouton bleu **Zéro** pour remettre à zéro tout poids qui serait resté sur la plate-forme.
3. Mettre la charge sur la plate-forme.
4. Noter le poids de la charge si désiré.
5. Retirer la charge de la plate-forme. L'écran du poids se remet alors à zéro. Si non, appuyer sur le bouton bleu **Zéro**.

À la fin de la session de pesage

1. Éteindre l'indicateur en tournant le bouton rotatif jusqu'à ⏻.
2. Débrancher les câbles des barres de pesée.
3. Remettre les couverts protecteurs sur les câbles des barres de pesée et l'indicateur

L'indicateur garde en mémoire le poids sur la plate-forme au moment où il a été mis hors tension. Ce poids est réaffiché sur l'écran lorsque l'indicateur est remis sous tension.

Remise à Zéro

La remise à zéro remet automatiquement l'indicateur à zéro lorsqu'un animal quitte la plate-forme. La remise à zéro est importante car la saleté, la boue, le fumier, etc. laissés sur la plate-forme par les animaux peuvent s'accumuler durant la session de pesage. Si le poids de la saleté, de la boue, etc. laissées sur la plate-forme est plus grand que la marge de remise à zéro de l'indicateur, la remise à zéro ne fonctionne pas automatiquement et l'icône ZERO clignote.

Pour remettre l'indicateur à zéro, appuyer sur le bouton bleu **Zéro**.

Non-Légal pour le commerce

Le système Gallagher SmartScale n'est pas légal pour le commerce.

le carré farago.com